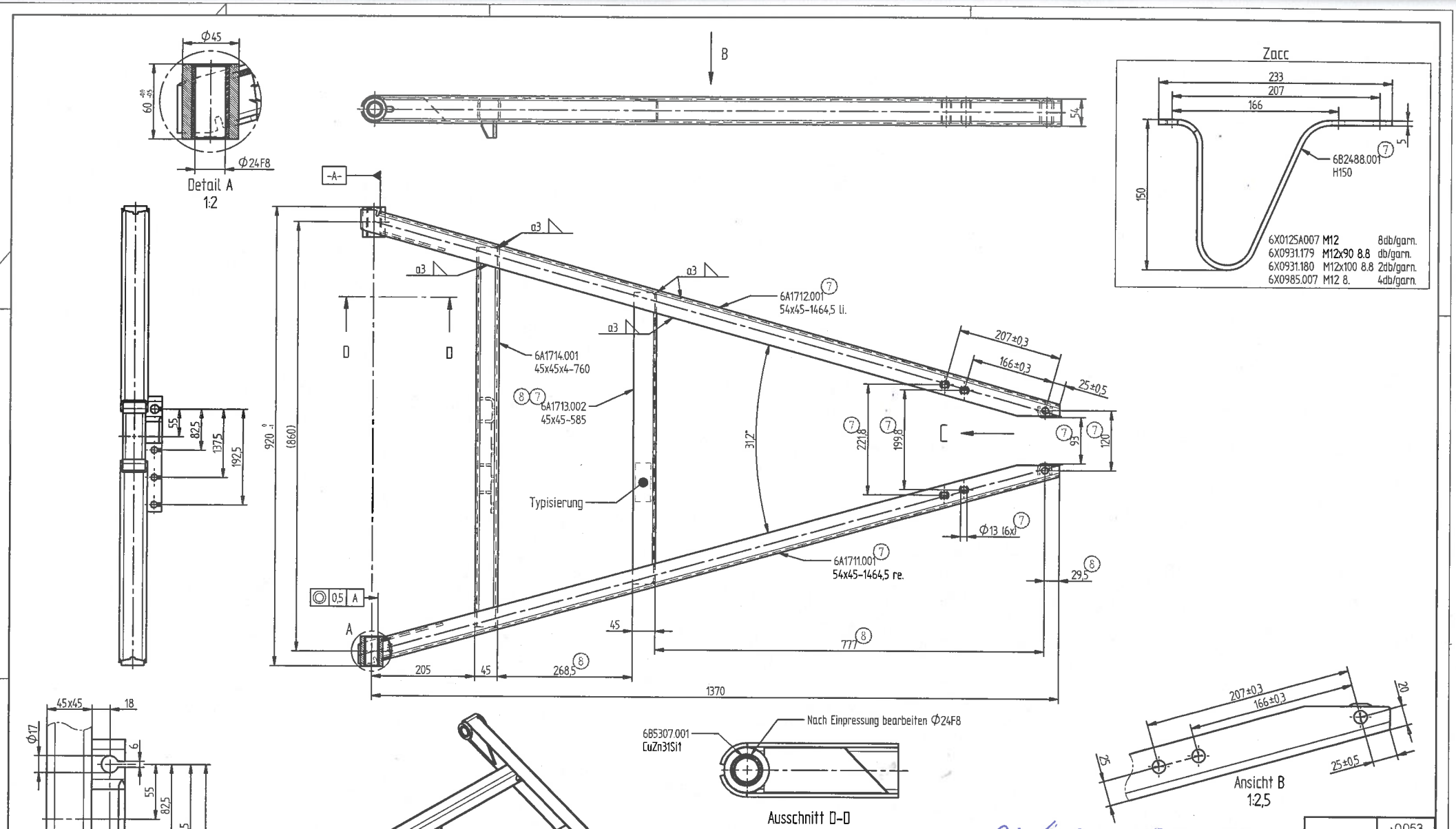
Detail A
1:2
Ø45
Ø24F8
B
Zacc
233
207
166
6B2488.001
H150
150
6X0125A007 M12 8db/garn.
6X0931.179 M12x90 8.8 db/garn.
6X0931.180 M12x100 8.8 2db/garn.
6X0985.007 M12 8. 4db/garn.
-A-
a3
6A1712.001
54x45-1464,5 li.
6A1714.001
45x45x4-760
6A1713.002
45x45-585
Typisierung
6A1711.001
54x45-1464,5 re.
207±0,3
166±0,3
25±0,5
Ø13 (6x)
312°
920
(860)
1370
205
45
268,5
777
29,5
0,5 A
Ansicht B
1:2,5
Ansicht C
1:2,5
45x45
18
Ø17
Ø125
6B5307.001
CuZn31Si1
Nach Einpressung bearbeiten Ø24F8
Ausschnitt D-D
1:2,5
846.200.270.350
Ø24F8 +0,053 -0,020
CAD-Software Solid-Edge
Waermebehandlung HEAT TREATMENT
Oberflaechenbehandlung FINISH
Allgemeintoleranzen fuer Maße ohne Toleranzangabe n. DIN ISO 2768-1 m
TOLERANCES UNLESS OTHERWISE SPECIFIED AC PER DIN ISO 2768-1 m
Allgemeintoleranzen fuer Form und Lage nach DIN ISO 2768-2 K, Toleranzring DIN7167
TOLERANCES FOR FORM AND POSITION AS PER DIN ISO 2768-2 K, TOLERATING ACC. DIN7167
Diese Maße werden bei der Abnahme besonders geprueft
THESE DIMENSIONS ARE USED TO BE ESPECIALLY CHECKED
Alle Rechte, wie Vervielfaeltigung oder Weitergabe an Dritte, vorbehalten, auch fuer Schutzrechtserteilung nach DIN 34.
WE RESERVE ALL RIGHTS UNDE REPRODUCTION OR DISCLOSURE TO A THIRD PARTY
ALSO FOR GRANTING OF PATENTS ACCORDING DIN 34.
Aend.Nr. "000000" = geringfuegige Aenderung ohne technische Bedeutung
MODIFICAT. "000000" = MINOR MODIFICATION WITHOUT TECHNICAL BACKGROUND
DIN ISO 13715
Gewicht WEIGHT 18,759 kg
Halbzeug CONFIRMED PRODUCT
Rohteil Nr. ROUGH-No.
Werkstoff MATERIAL
ISO-Methode
1:00
Gezeichnet DRAWN 2008.03.10 Forago
Geprueft CHECKED 2008.03.18 Forago
Datum DATE
Name
Zchng.Nr. DRAWING-No. 6A1710
Artikel-Nr. ART.No. 6A1710.001
Benennung DESCRIPTION
Zuggabel geschw.
Zuggabel geschw.
KLZ35-B 1370-920
Blatt SHEET
Von OF
Blattformat SHEET SIZE A2
Maßstab SCALE 1:5
KNOTT AUTÓFLEX KFT.
8 09/102 2009.07.30. Faragó János
7 08/024 2008.03.14. Faragó János
Index REF. Aend. Nr. MODIFIC. No Datum DATE Name